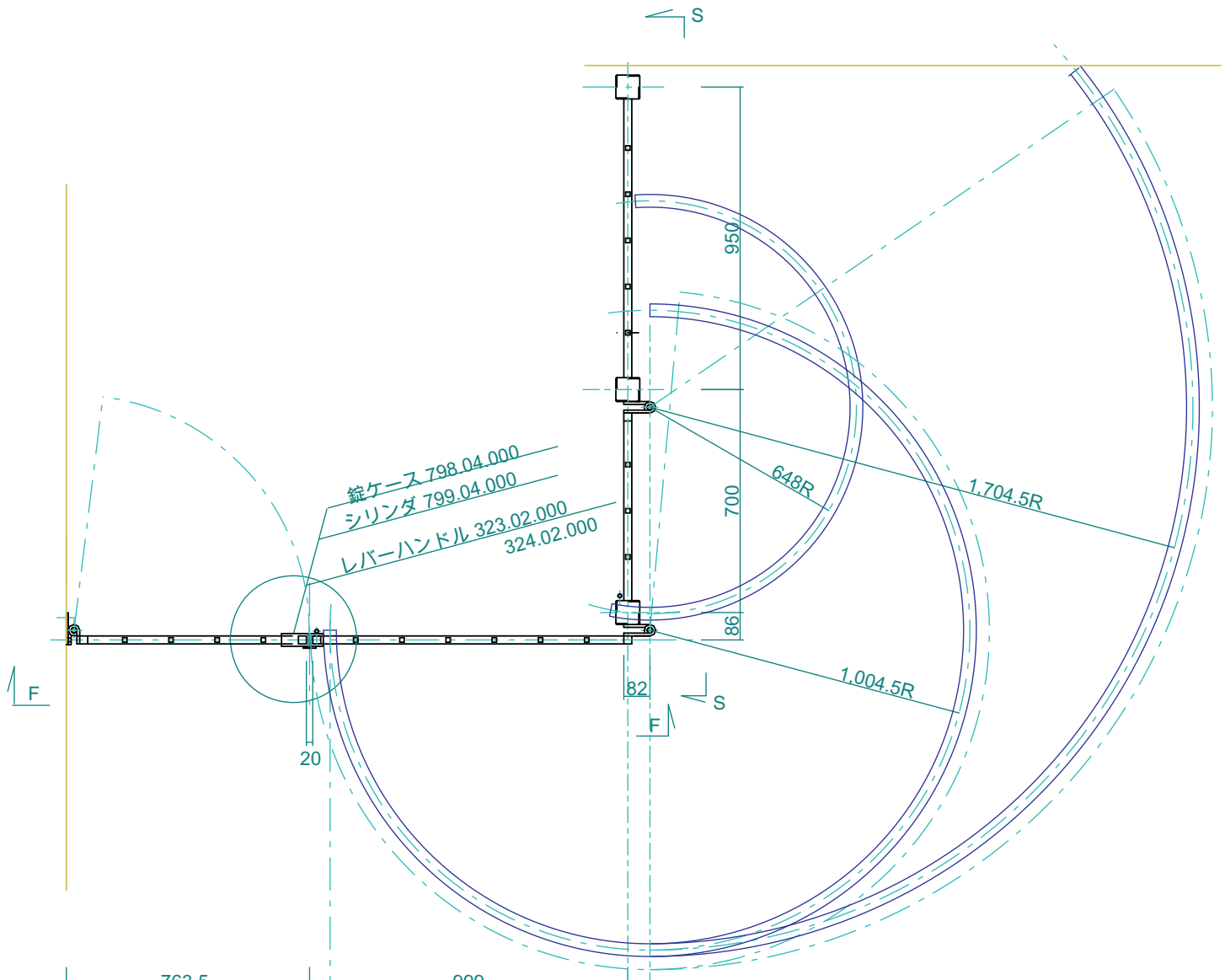

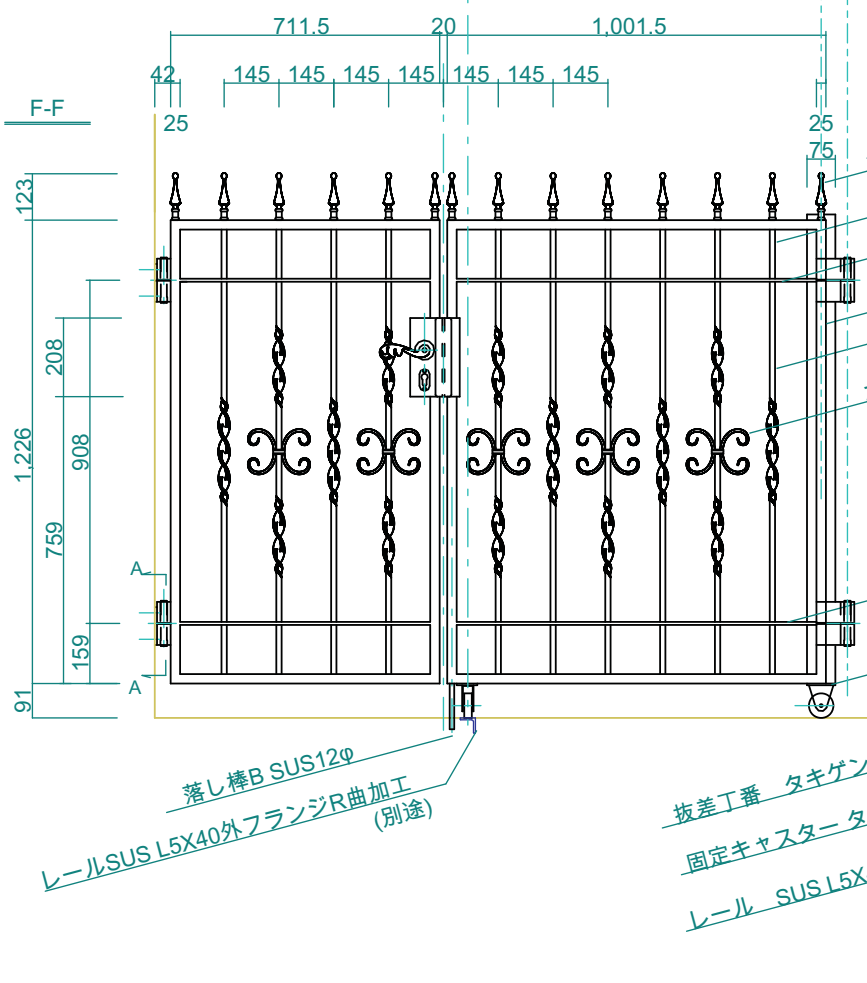

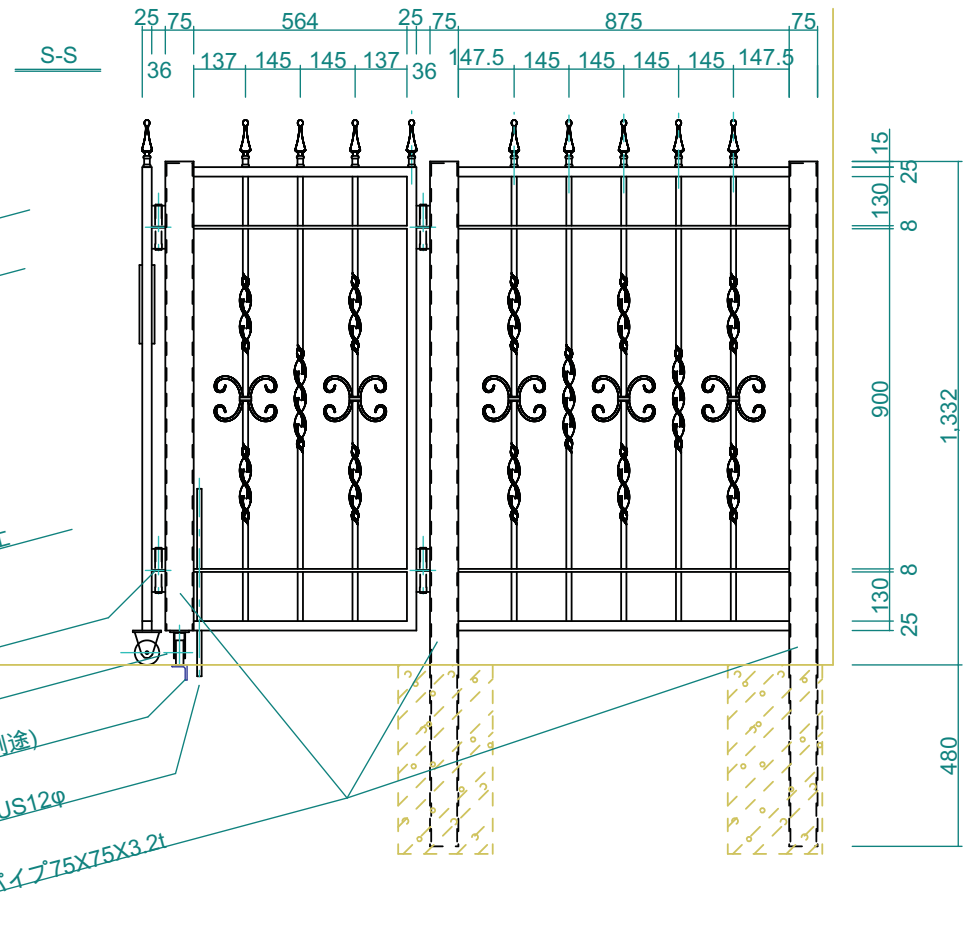

A-A 1:5
壁付けヒンジベース詳細

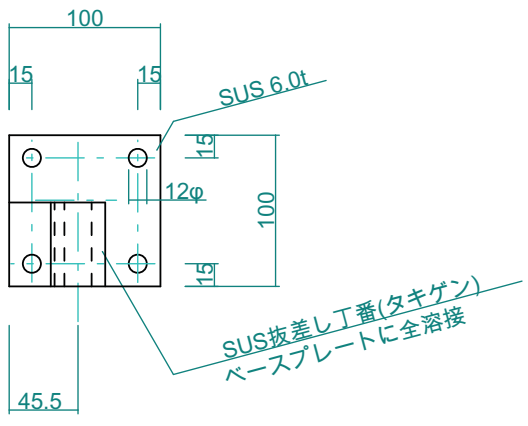

仕　様

ロートアイアン、支柱パイプ＝溶接組立後要用亜鉛メッキ、指定色塗装仕上。
ステンレス丁番＝指定色塗装。

No. 4	Title:
View: T / L F R / B	Subject: アプローチ門扉
	Scale(Size)= 1:20(A3N) Date: Sign: wtj
	LECKY METAL ORNAMENTS JAPAN