壁付けBPL 6t

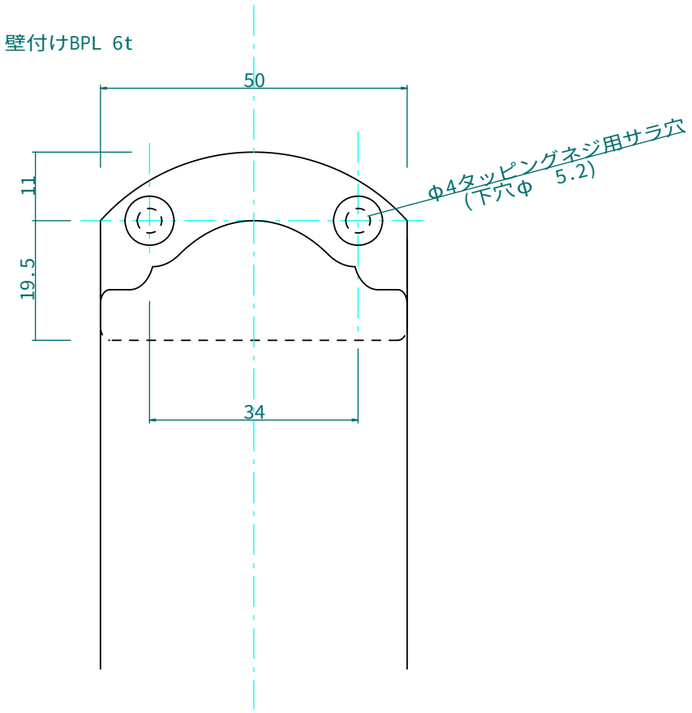

壁付けBPL 4.5t

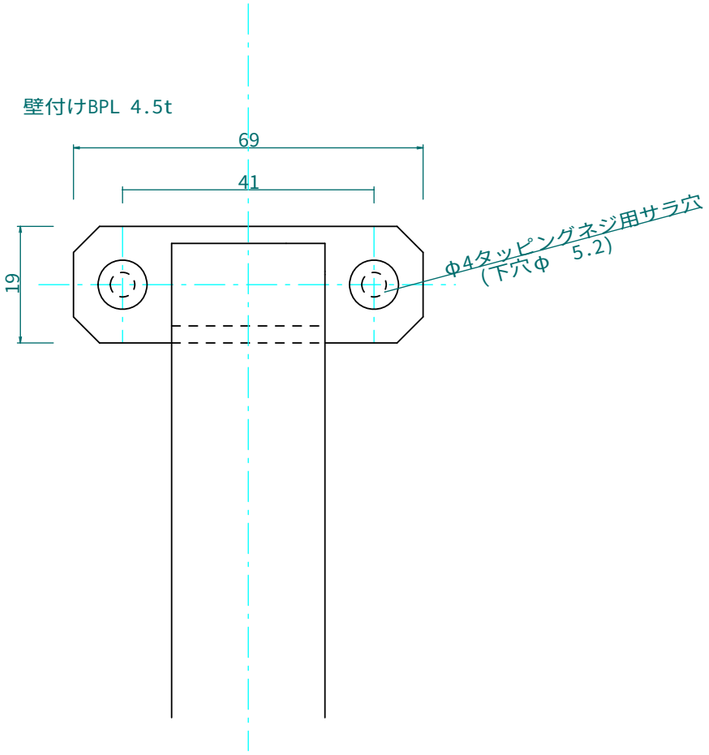

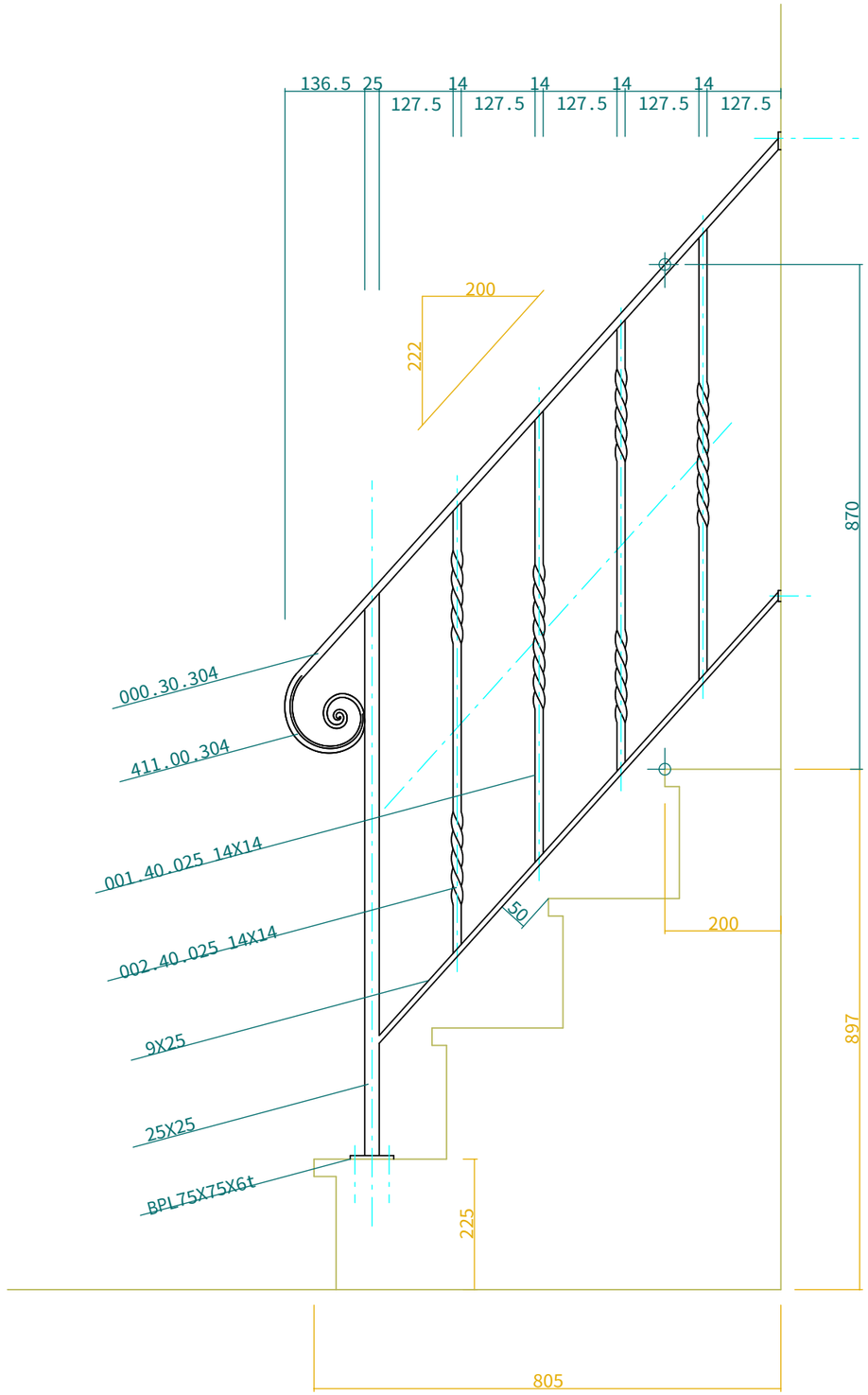

製作図

No.	Title:
View: T / L F R / B	Subject: 階段上り口手摺
	Scale(Size)= 1:10(A4) Date: Sign: wtj
	LECKY METAL ORNAMENTS JAPAN