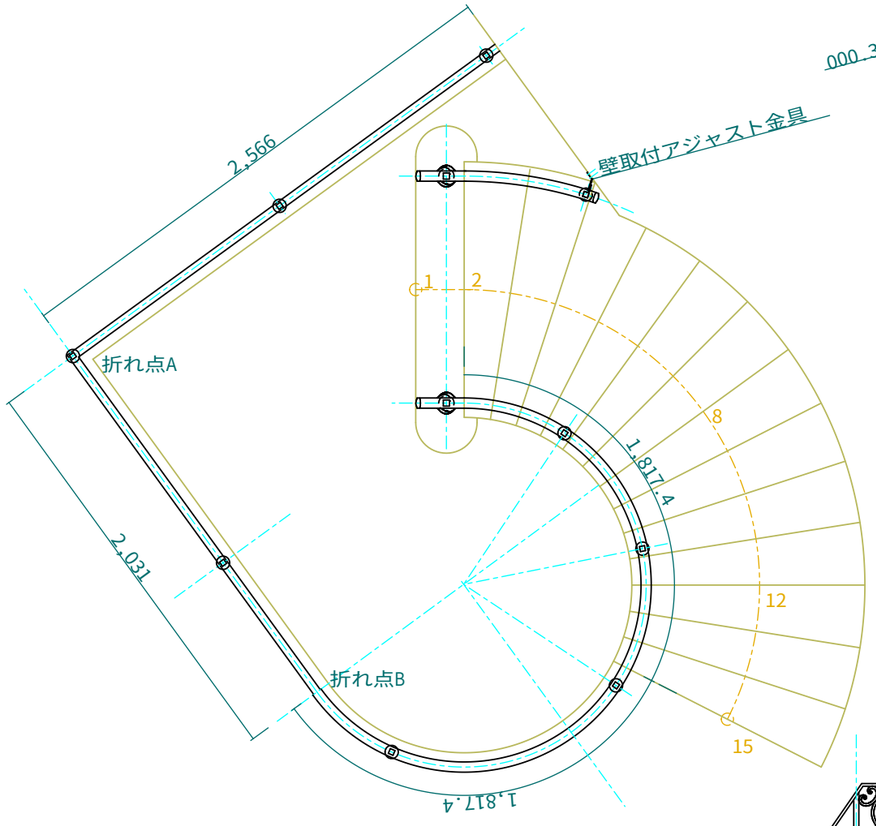

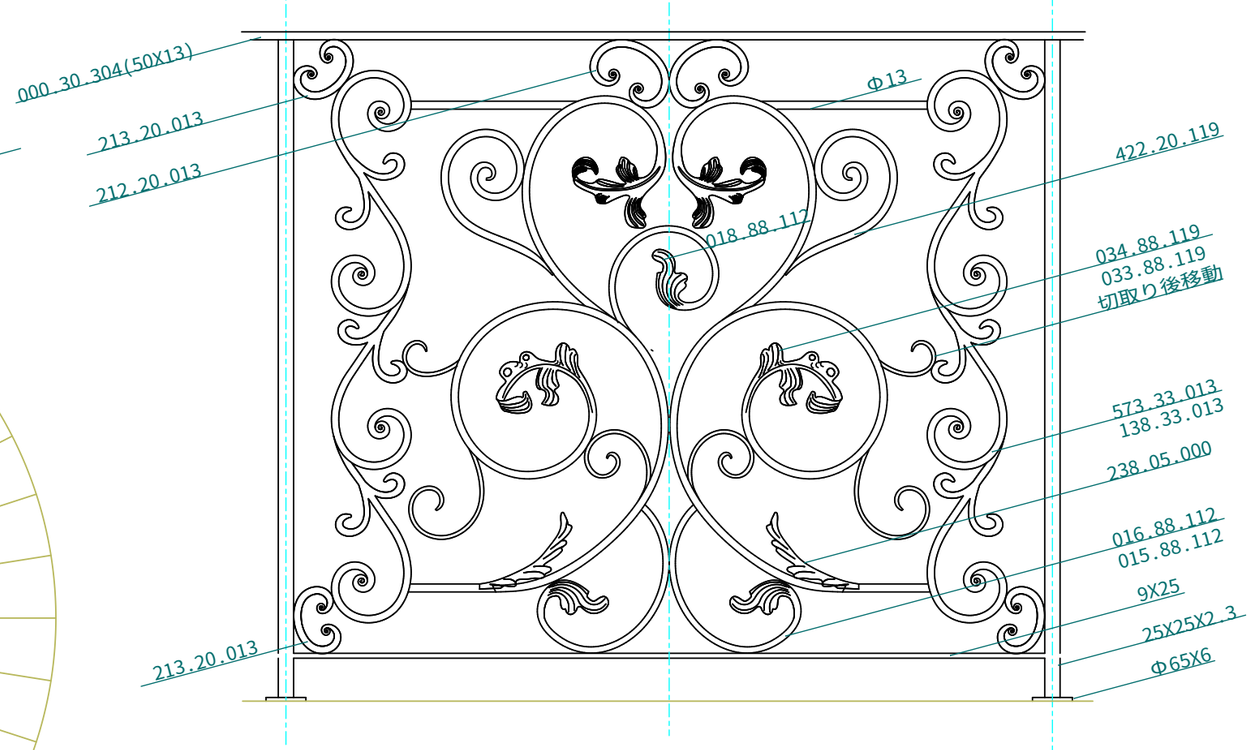

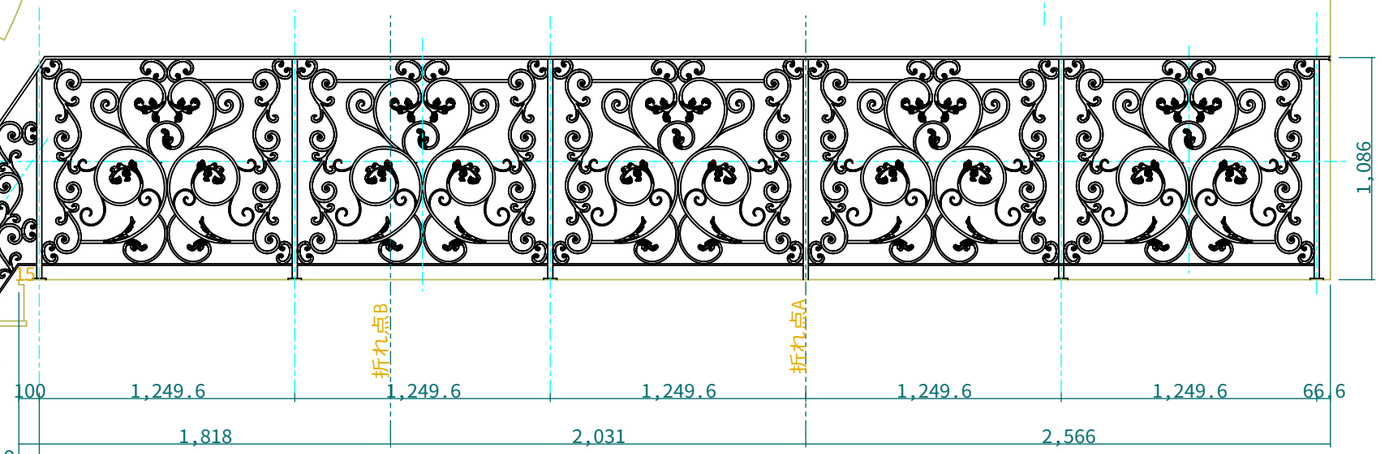

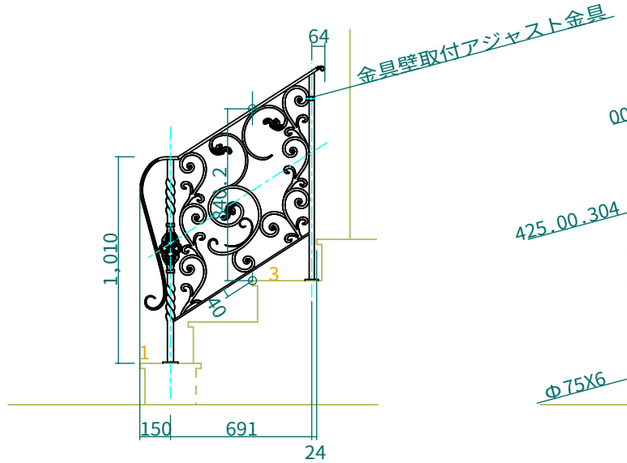

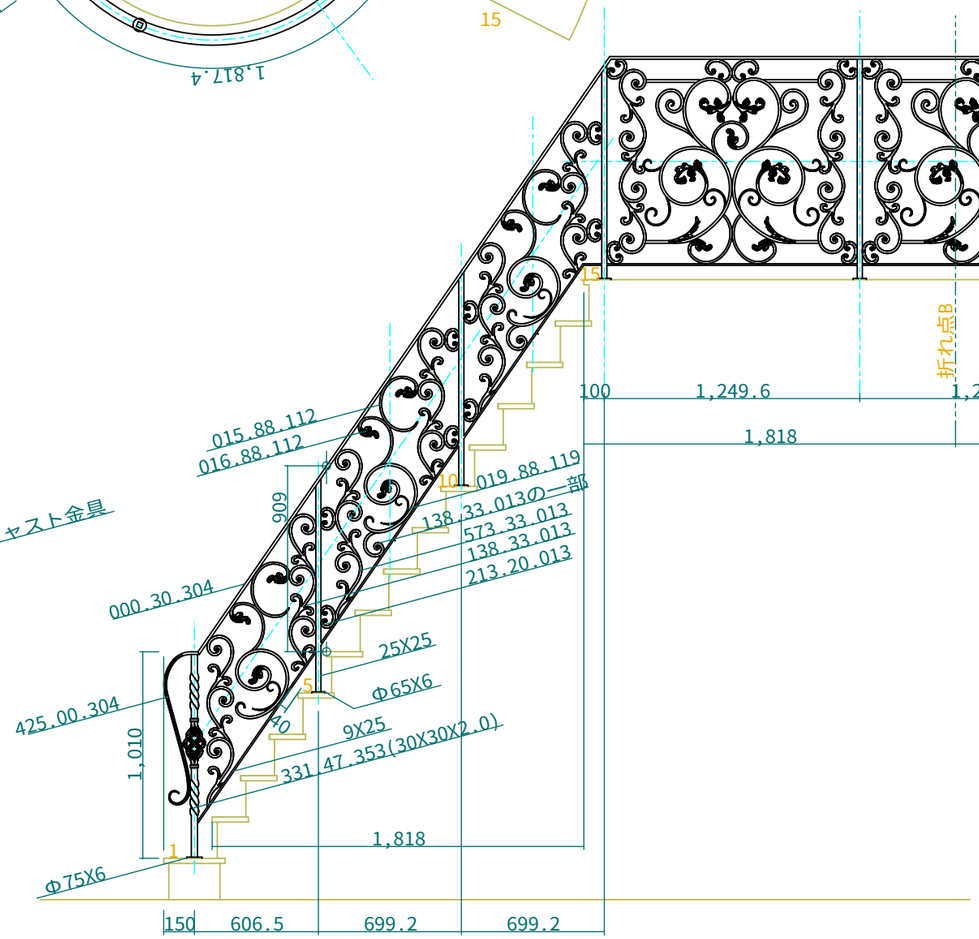

※詳細寸法は現場実調にて決定のこと

製作決定図

No. A2	Title:
View: T / L F R / B	Subject: 階段・ロク手摺　A2案
Scale(Size)= 1:30 (A3)	Date: Sign: wtj

LECKY METAL ORNAMENTS JAPAN